Práticas de Sistemas Digitais

Circuitos Digitais com Circuitos Integrados

Práticas de Sistemas Digitais

Circuitos Integrados disponíveis no Tinkercad

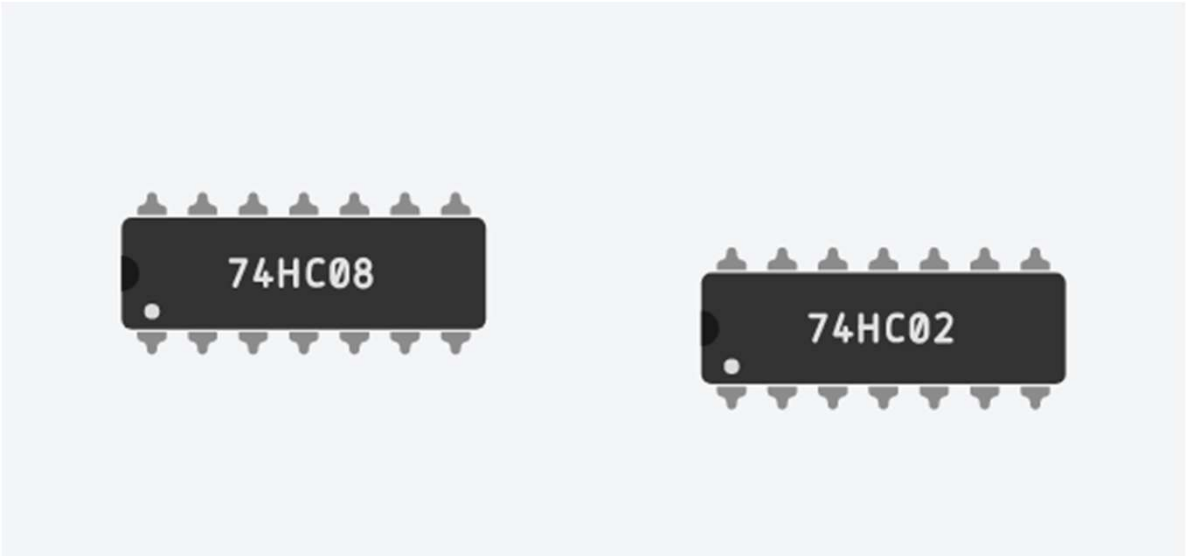

Práticas de Sistemas Digitais

Circuitos Integrados disponíveis no Tinkercad

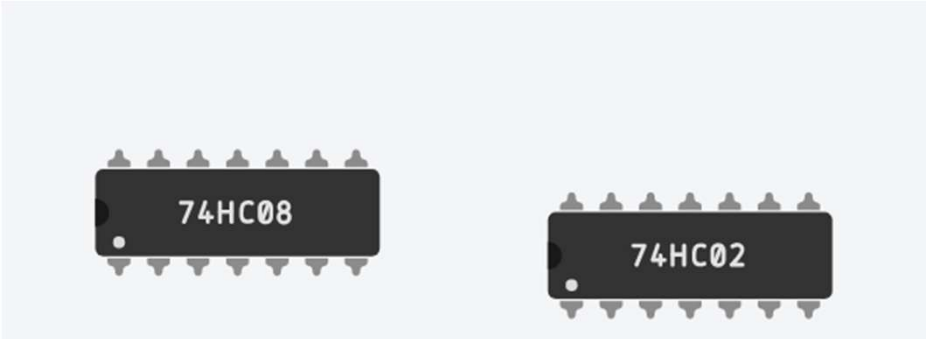

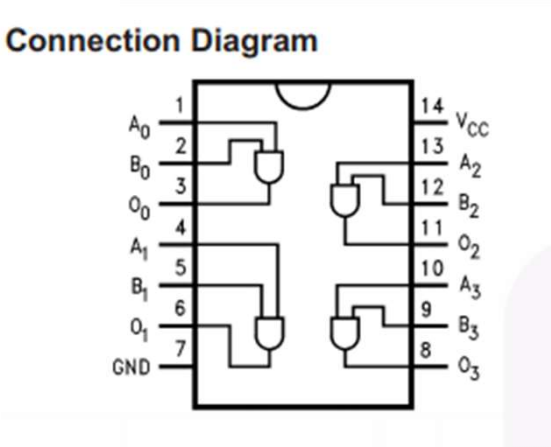

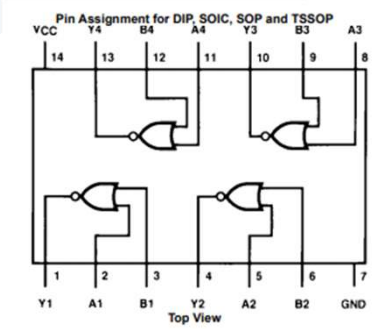

Práticas de Sistemas Digitais

Circuitos Integrados disponíveis no Tinkercad

74VHC08
Quad 2-Input AND Gate

Connection Diagram

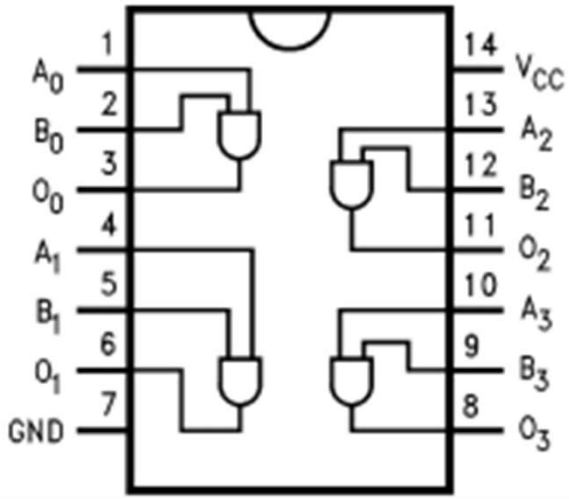

http://www.mouser.com/ds/2/149/74vhc08-288538.pdf

Práticas de Sistemas Digitais

Circuitos Integrados disponíveis no Tinkercad

MM74HC02
Quad 2-Input NOR Gate

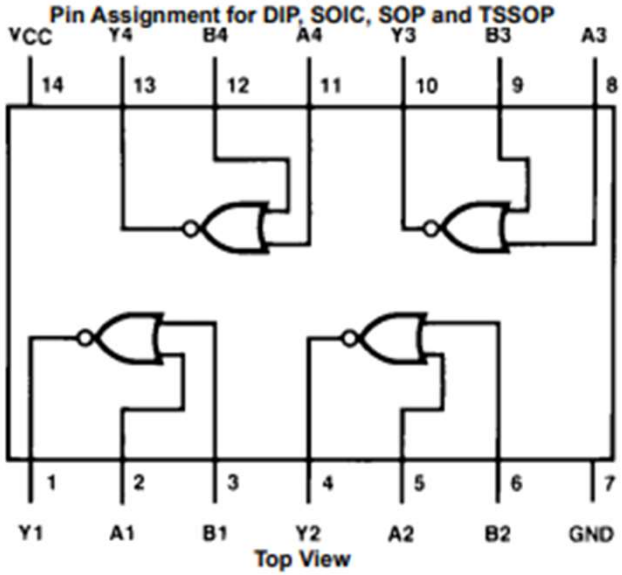

https://www.jameco.com/Jameco/Products/ProdDS/45188FSC.pdf

Práticas de Sistemas Digitais

Atividade

Utilize os circuitos integrados para montar o circuito abaixo.

Conectar LED na saída e níveis lógicos na entrada para comprovar o Funcionamento.

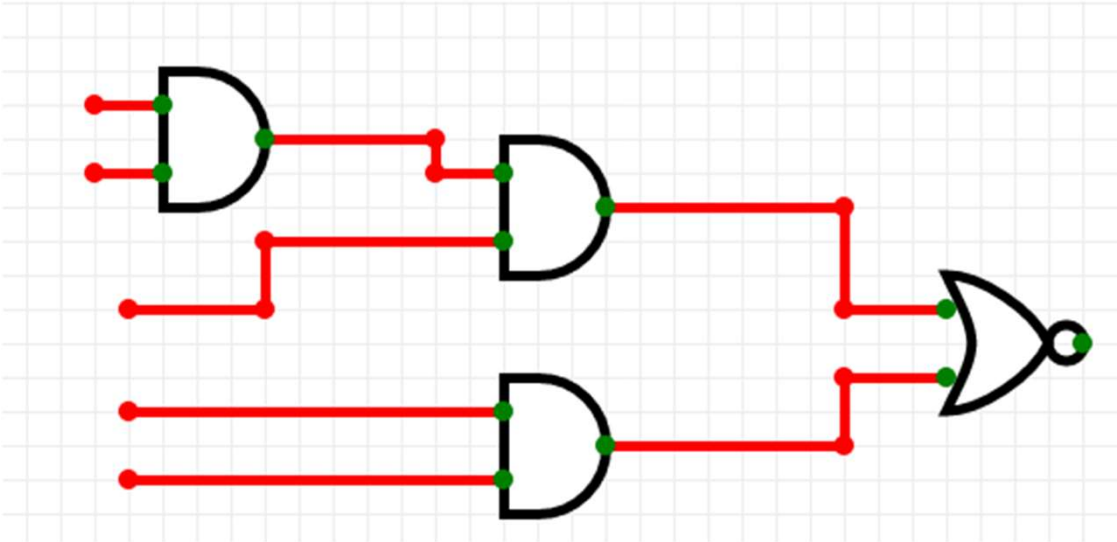

Práticas de Sistemas Digitais

Atividade

Consulte os datasheets para descobrir a tensão de alimentação, pinagem e niveis lógicos